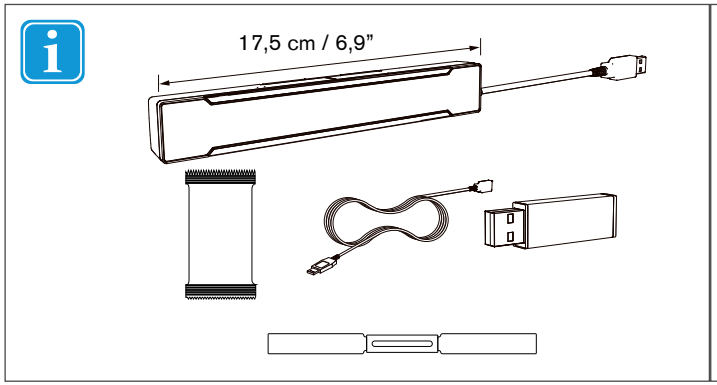
17,5 cm / 6,9”

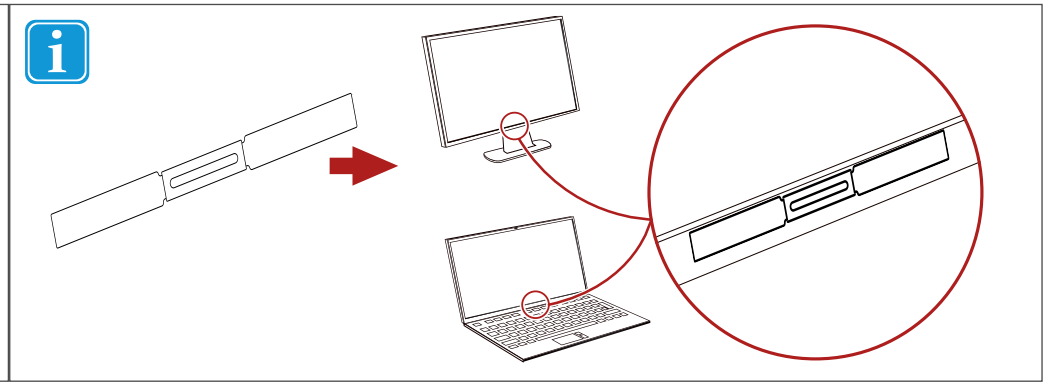

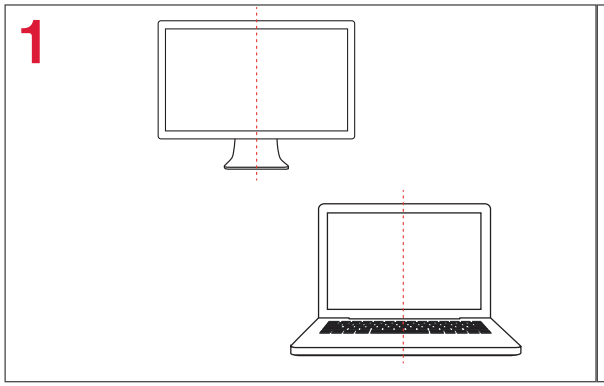
1

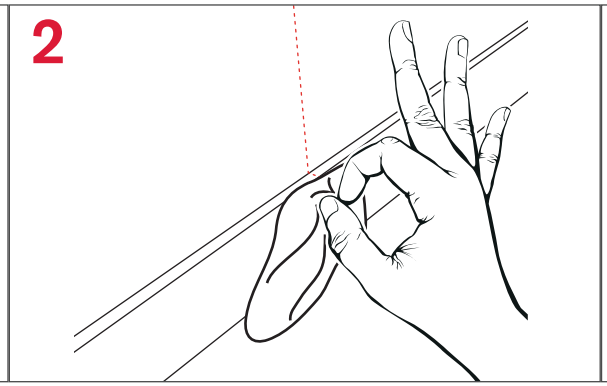
2

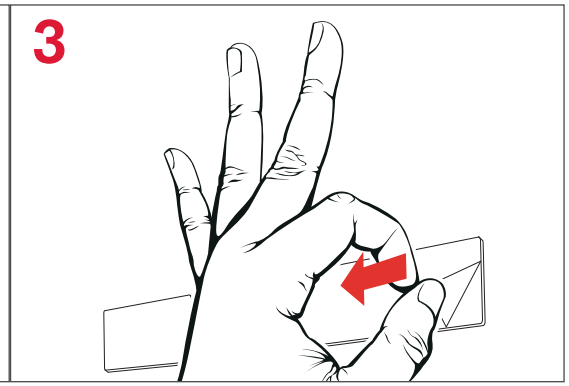
3

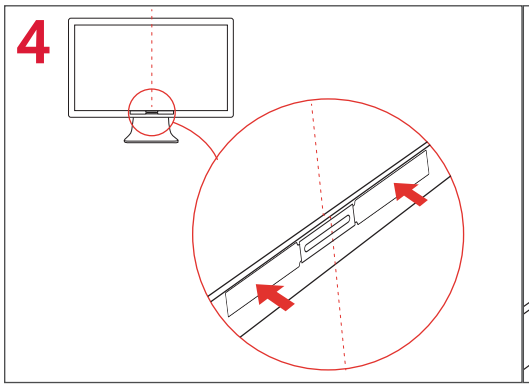
4

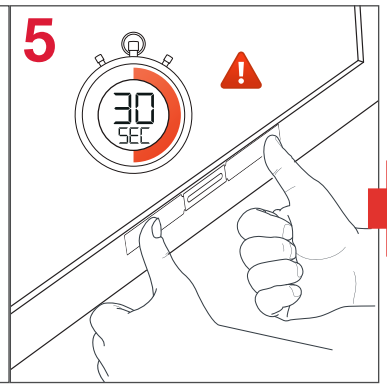
5
30
SEC

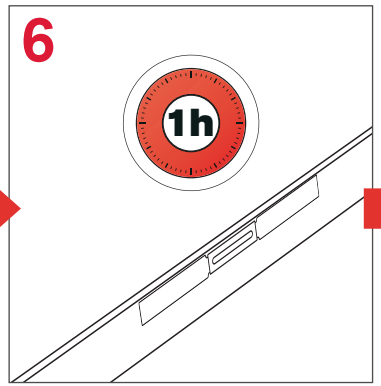
6
1h

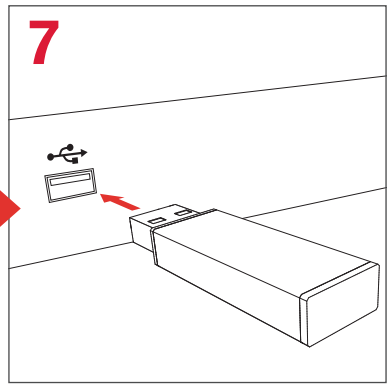
7